Разрез 1-1

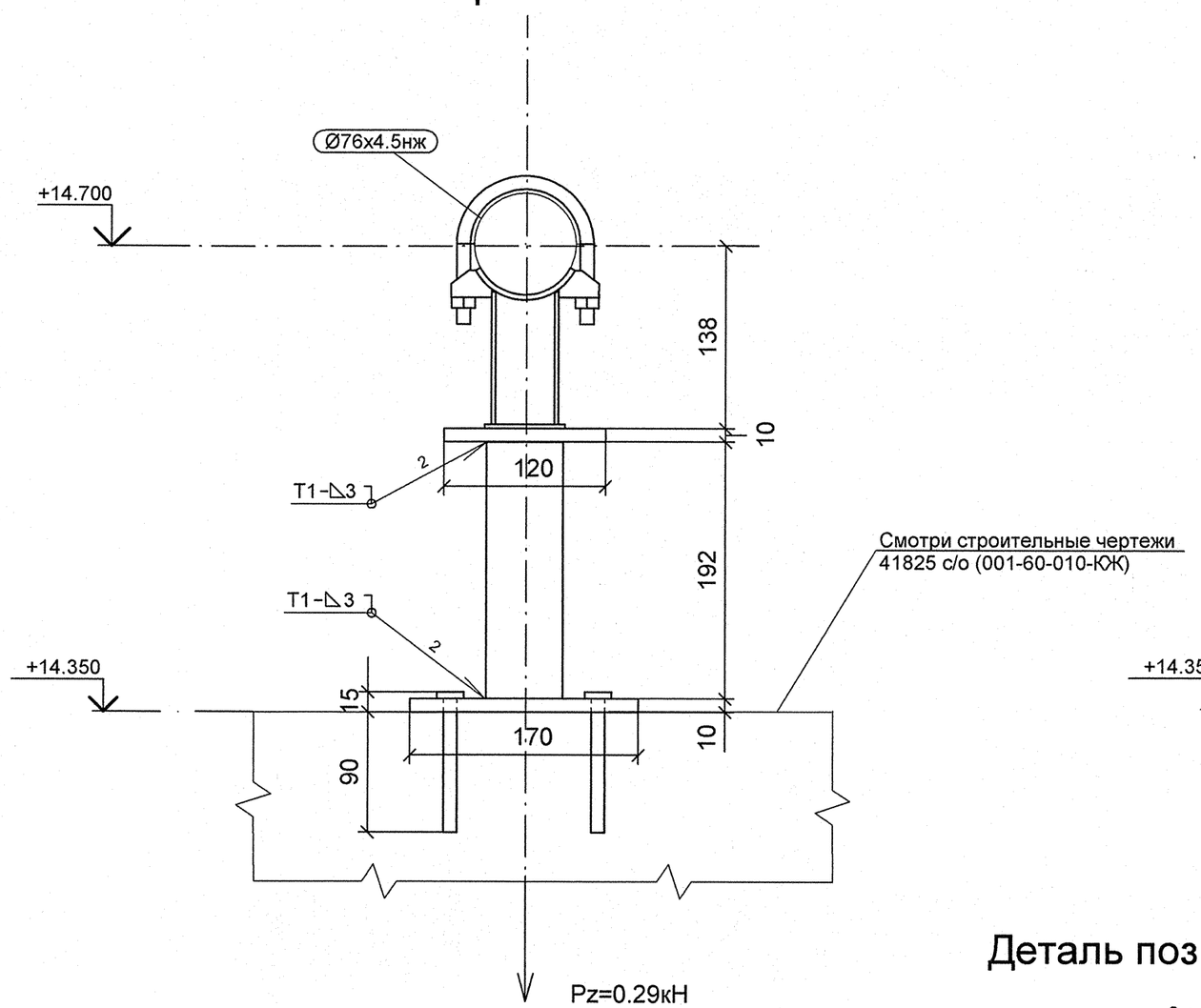

Разрез 2-2

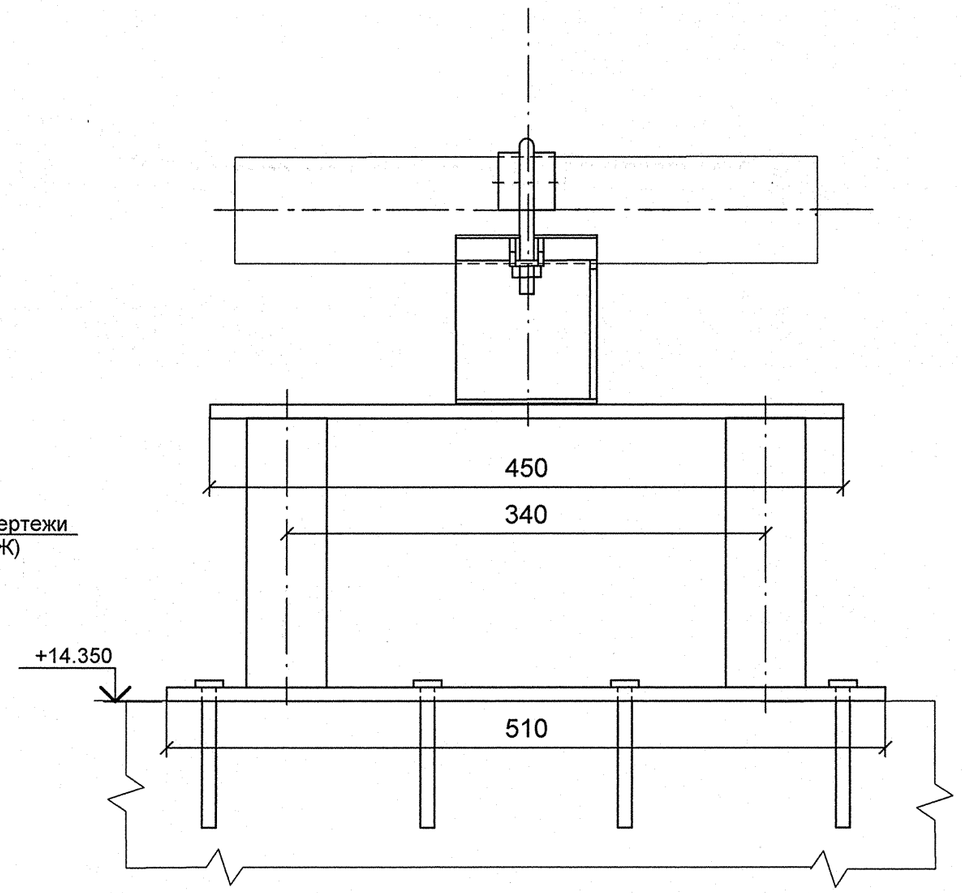

Деталь поз. 3

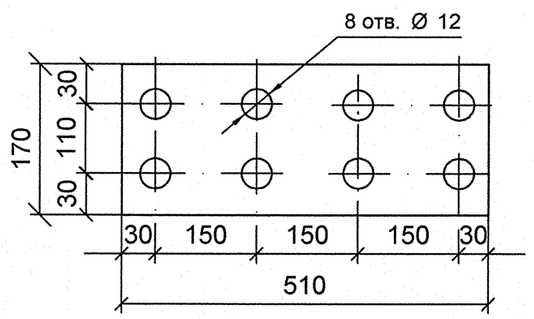

План расположения опоры

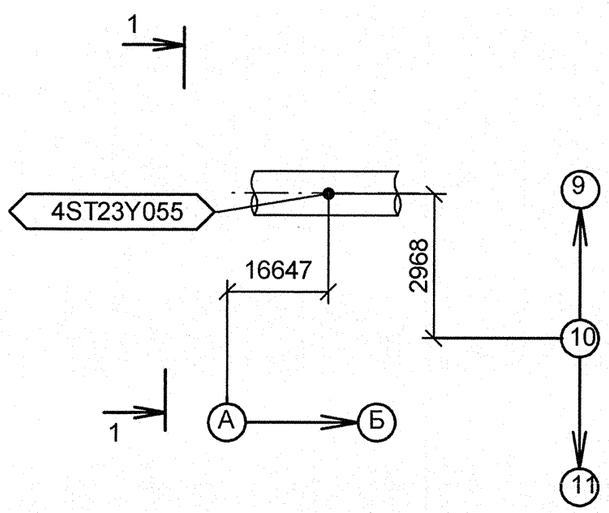

Изометрический вид

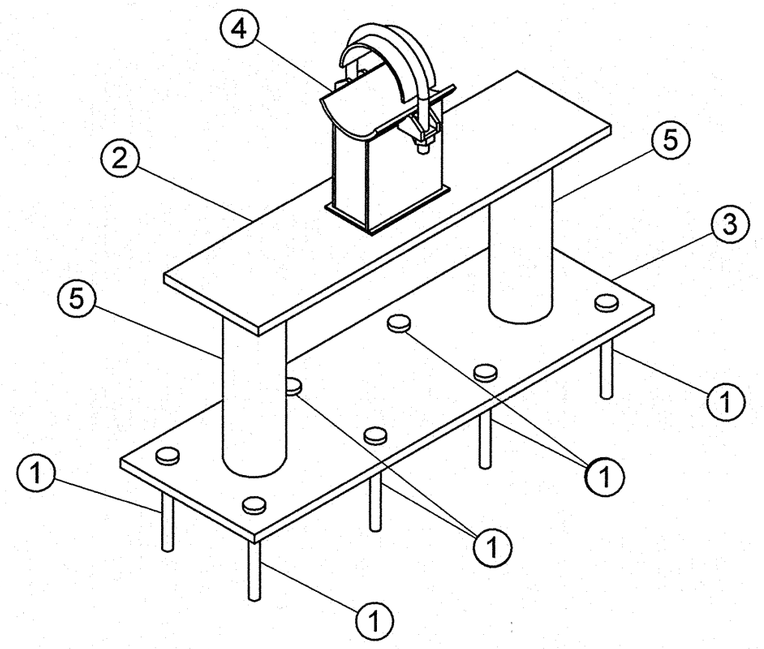

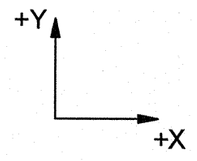

Спецификация деталей

Поз.	Обозначение	Наименование	Кол	Материал	Масса, кг ед.	Масса, кг общ.	Примечание
1	ГОСТ 28778-90	БСР 10Х100 У3	8	СБОРНЫЙ	0.09	0.72	
2	ГОСТ 19903-74	ЛИСТ Б-ПН-10х450х120	1	Ст3сп5 ГОСТ 14637-89	4.24	4.24	
3	*По настоящему чертежу*	ЛИСТ Б-ПН-10х510х170	1	Ст3сп5 ГОСТ 14637-89	6.81	6.81	
4	04 ОСТ 34-10-617-93	ОПОРА 76К	1	СБОРНЫЙ	1.40	1.40	
5	ГОСТ 8732-78	ТРУБА 57Х3, L = 242 мм, обрезать на монтаже до L = 192 мм	2	20 ГОСТ 8731-74	0.97	1.94	
	ГОСТ 2246-70	ПРОВОЛОКА		СВ-08Г2С	-	-	
	ГОСТ 9467-75	ЭЛЕКТРОДЫ		УОНИИ 13/45	-	-	
					Итого:	15.11	

1 Привязку опоры смотри чертеж R4.ST10.3010.012.01.00.003 (R4.00202.1.0.12 лист 10).
2 Сварку производить по ГОСТ 5264-80.
3 Отметка трубопровода подлежит уточнению в соответствии с уклоном трубопровода.
4 Деталь поз.5 обрезать на монтаже до размеров, указанных на чертеже, с уточнением по месту.
5 Pz - максимальная нагрузка на опору.
6 Изготовить один комплект.

АРХИВНЫЙ ЭКЗЕМПЛЯР

Изм.	Кол.уч.	Лист	№ док.	Подпись	Дата
Инженер 3 к.		Мосенков			19.05
Пров. инж. 2 к.		Соколова			20.04
Нач.гр.		Морозова			21.04
Н.контр.		Краснояров			28.04

Инв. № подл. R4.00202.1.0.12
Лист 120

R4.ST10.3012.012.01.00.034

Ростовская АЭС Блок 4

Главный корпус
Машинное отделение (ДО, ЭЭТУ)
Трубопроводы замкнутого контура ОГЦ

Стадия	Лист	Листов
Р	1	1

Опора скользящая
4ST23Y055

ОАО "НИАЭП"
2012

Формат А2

Взам. инв. N
Подп. и дата
Инв. N подл. R4.00202.1.0.12
ДОПОЛНИТЕЛЬНЫЕ ПОДПИСИ
ДОПОЛНИТЕЛЬНЫЕ ПОДПИСИ